RUNDEC
RUNNING TECHNOLOGY

RD-K625

外形寸法/Dimensions

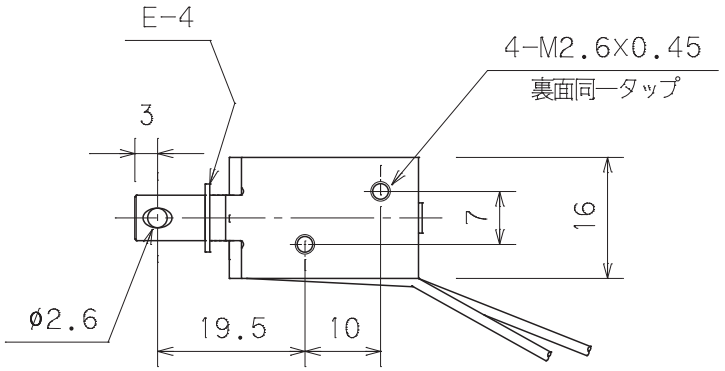

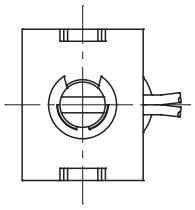

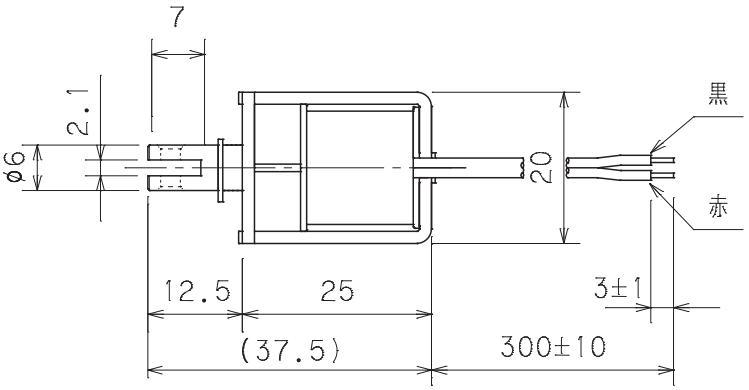

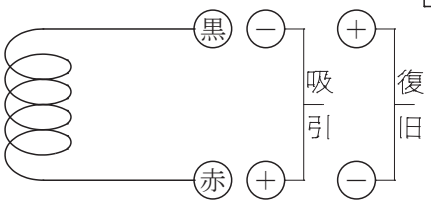

結　線　図

定格コイルデータ(at20℃)連続定格2.2W

Standard Coil Specifications at20℃ (Cont.Rating 2.2W)

電圧(V)	6	12	24		
抵抗(Ω)	16.4	65.4	264		
電流(mA)	366	183	92		

総重量/Total Weight
約37ｇ

プランジャー重量/Plunger Weight
約5ｇ

リード線/Read Wire
ＵＬ-1007　ＡＷＧ26

最大ＯＮ時間(秒)　(65deg到達時間)

Maximum "ON" Time (sec) (Temperature rise 65degrees)

間欠通電比 Intermittent Duty Ratio	容量 Power	最大ＯＮ時間(秒) Maximum ONtime (sec)
100%	2.2	∞
44%	5.0	239
22%	10.0	61
14.6%	15.0	32
11%	20.0	21
8.8%	25.0	15

ストローク/吸引力　特性
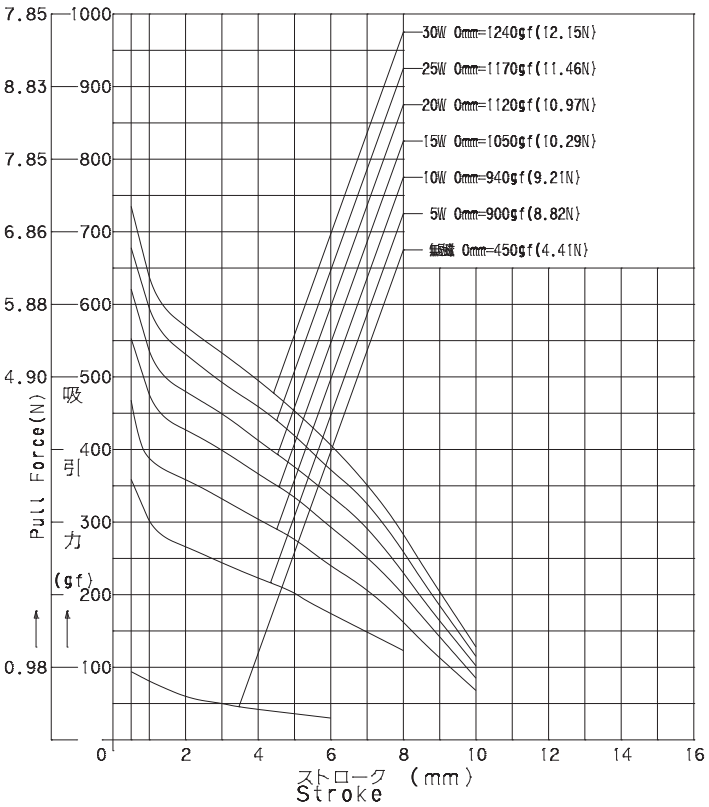
power and pull Force Characteristics